2 1/2" VALANCE ROD
TRINGLE DE 6,35 CM POUR CANTONNIÈRE
BARRA CON CENEFA DE 6,35 CM

6743SF
160110VS

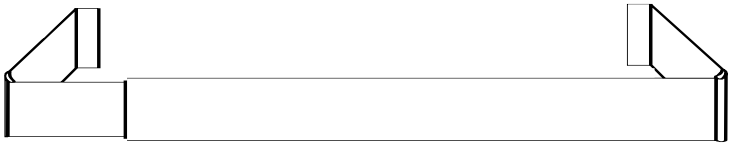

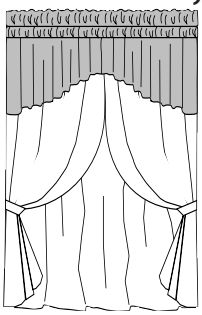

A. OVER DOUBLE CURTAIN ROD
A. PAR-DESSUS UNE TRINGLE DOUBLE
A. SOBRE DOBLE BARRA DE CORTINA

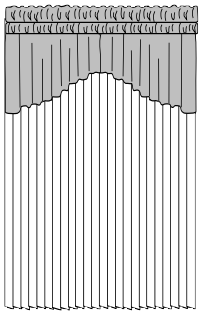

B. OVER ALTERNATE TREATMENT
B. PAR-DESSUS UNE AUTRE PARURE
B. SOBRE ESTILO ALTERNATIVO

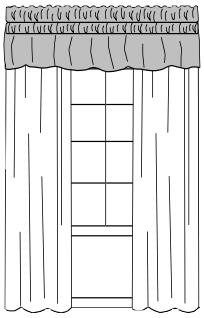

C. OVER TRAVERSE ROD
C. PAR-DESSUS UNE TRINGLE À TIRAGE
C. SOBRE BARRA TRANSVERSAL

1

A,B,C

EDGES MAY BE SHARP
LES BORDS PEUVENT ÉTRE COUPANTS
LOS EXTREMOS PUEDEN SER FILOSOS

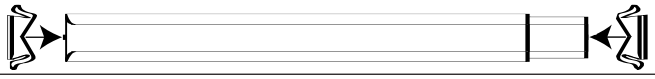

IF NEEDED, SLIP IN END CAPS.

AU BESOIN, GLISSEZ DES EMBOUTS.

SI FUERA NECESARIO, COLOQUE LAS TAPAS DE LOS EXTREMOS.

2

A,B

BUTT BRACKETS TO CURTAIN ROD OR HEADRAIL. Use wood screws. Use hollow wall anchors if wall studs can't be found. If included, use supports. Brackets are not interchangeable.

PLACEZ LES SUPPORTS AU BOUT DE LA TRINGLE DÉJÀ INSTALLÉE, OU DU RAIL SUPÉRIEUR, À L'AIDE DE VIS POUR LE BOIS. Utilisez des chevilles expansibles si vous ne pouvez trouver les montants du mur. Installez les supports de soutien s'ils sont inclus. Les supports ne sont pas interchangeables.

APOYE LAS MÉNSULAS SOBRE LA BARRA DE CORTINA O LARGUERO SUPERIOR. Use tornillos de madera. Use ancla para pared hueca si no tiene fijadores de pared. Si se incluyen en el paquete, use ménsulas. Los soportes no son intercambiables.

3

A,B,C

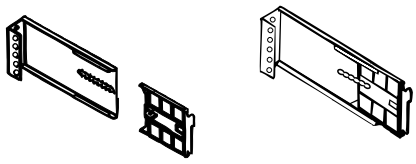

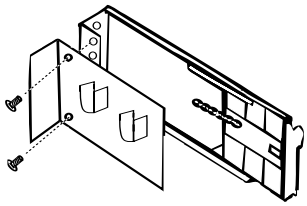

ASSEMBLE AND PUT UP BRACKETS

Attach plastic forepart to metal baseplate.

NOTE: Plain rod brackets and supports attach to the wide brackets and supports (as shown) with three positions to choose from; top, middle or bottom. This adjustment allows for the ruffle at top of curtain panels. The wide curtain rod bracket adjusts from 3 1/2" to 5" (8,89-12,7 cm) if you need more clearance, adjust bracket.

Choose desired position. Position brackets according to desired height and width measurements. Attach with supplied screws. Use hollow wall anchors if wall studs cannot be found (purchase separately). If rod is over 50" (127 cm), assemble and place supports wherever 2 1/2" (6,25 cm) wide rod sections join.

ENSAMBLAJE Y COLOCACIÓN DE LOS SOPORTES

Fixer le devant en plastique au socle en métal.

NOTA: Los soportes y apoyos para barra sencilla se acoplan a los soportes y apoyos (como se ilustra) en tres distintas posiciones; decida la que prefiera: superior, media o inferior. Este ajuste deja espacio para el volante en la parte superior de las cortinas. Los soportes anchos de cortina se ajustan de 8,89 cm a 12,7 cm (3 1/2 a 5") si usted necesitara más espacio; afloje el tornillo del centro, ajuste y vuelva a apretarlo.

Escoja la posición deseada. Ponga los soportes en la posición que corresponda a las medidas de alto y ancho que desee. Acóplelos con los tornillos suministrados. Use anclas para pared hueca si no consigue postes murales (se compran por separado). Si la barra fuera más larga que 127 cm (50"), ensamble y coloque los soportes en el lugar en donde se unan las secciones de la barra de 6,25 cm (2 1/2") de anco.

ASSEMBLAGE ET INSTALLATION DES FIXATIONS

Sujete la parte delantera de plástico a la placa base de metal.

NOTA: Les fixations et les supports de tringle ordinaire se fixent aux fixations et aux supports larges (tel qu'il est illustré) selon trois positions possibles–haute, moyenne et basse. Ce réglage permet de fixer un volant au-dessus des rideaux. La fixation large de tringle à rideaux est réglable de 8,89 cm à 12,7 cm (3 1/2-5 po). Si vous avez besoin de plus d'espace, desser-

4 C

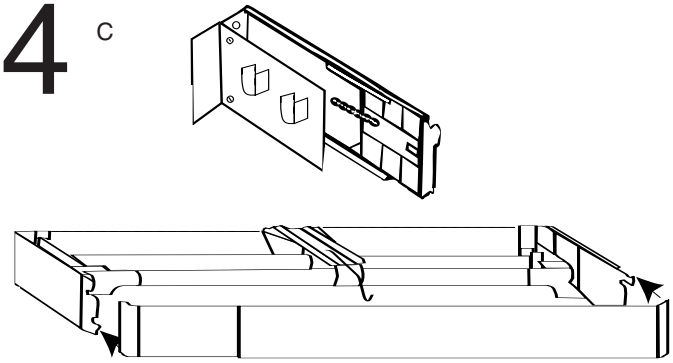

4. ATTACH BRACKETS TO TRAVERSE BRACKETS. Use 1/4" sacrews. If included, use supports. For more clearance, adjust valance brackets. Brackets are not interchangeable.

4. FIXEZ LES SUPPORTS À CEUX DE LA TRINGLE À TIRAGE À L'AIDE DE VIS DE 6,35 CM. Installez les supports de soutien s'ils sont inclus. Pour plus de dégagement, ajustez les supports de la cantonnière. Ces supports ne sont pas interchangeables.

4. ANEXE LOS SOPORTES A LOS SOPORTES TRANSVERSALES. Utilice tornillos de 6,35 cm. Para más espacio libre, ajuste los soportes de las cenefas. Los soportes no son intercambiables.

5

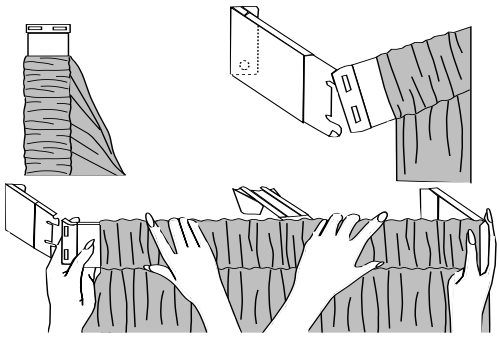

5. PUT UP ROD (TWO PEOPLE IF OVER 36").Pocket must be 3" or more. Hold vertically; slip on curtains. Snap on bracket. Support while extending to other bracket.

5. INSTALLEZ LA TRINGLE (À DEUX SI ELLE MESURE PLUS DE 91,44 CM). Le passe-triongle doit mesurer au moins 7,62 cm. Maintenez la tringle à la verticale et enfilez la cantonnière. Posez-la sur le support. Soutenez-la en l'allongeant pour atteindre l'autre support.

5. COLOQUE LA BARRA. (DOS PERSONAS SI LA BARRA MIDE MÁS DE 91,44 CM). El bolsillo debe medir más de 7,62 cm. Sostenga verticalmente. Deslice la cenefa. Encaje el soporte. Sostenga mientras extiende el otro soporte.

CONSUMER HELPLINE
POUR TOUT RENSEIGNEMENT
LINEA DE INFORMACIÓN AL CONSUMIDOR

1-800-817-6344

PACKAGE MAY CONTAIN EXTRA PARTS. FOLLOW INSTRUCTIONS. DO NOT USE EXTRA PARTS.
IL EST POSSIBLE QUE L'EMBALLAGE CONTIENNE DES PIÉCES DE PLUS. SUIVEZ LES INSTRUCTIONS ET JETEZ LES PIÉCES DE TROP.
EL PAQUETE PUEDE INCLUIR PARTES ADICIONALES. SIGA LAS INSTRUCCIONES. NO UTILICE LAS PIEZAS ADICIONALES.

Kirsch™
ELEGANCE DEFINED

A division of
A Division of
Newell Rubbermaid

©1999 ™ and ®, Reg. TM, Newell Rubbermaid, Freeport, IL 61032

6743SF
160110VS

HOW TO INSTALL UTILITY ROD KITS

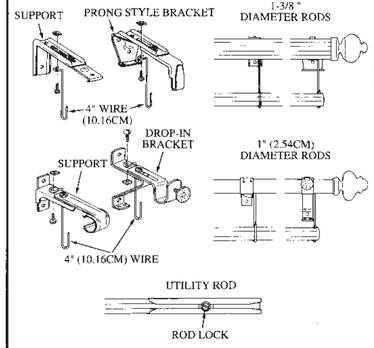

WITH DECORATIVE TRAVERSE RODS

Extend traverse rod brackets and supports to maximum projection. Attach 4" (10.16cm) wire brackets to traverse rod brackets as shown. If traverse rod has supports, attach 4" (10.16cm) wire supports to them.

Extend utility rod to fit. Tighten rod lock. Shirr fabric over rod and put rod on wire brackets and supports.

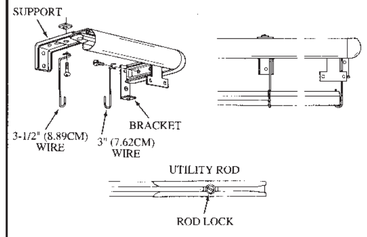

WITH CIRMOSA® DECORATIVE TRAVERSE RODS

Extend traverse rod brackets and supports to maximum projection. Attach 3" (7.62cm) wire brackets to traverse rod brackets. If traverse rod has supports, attach $3\frac{1}{2}$" (8.89cm) wire supports to them.

Extend utility rod to fit. Tighten rod lock. Shirr fabric over rod and put rod on wire brackets and supports.

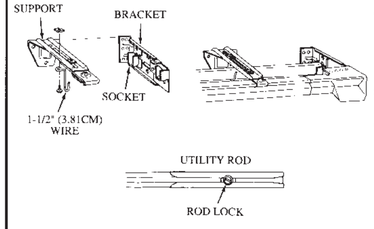

WITH CONVENTIONAL TRAVERSE RODS

Extend traverse rod brackets and supports to maximum projection. Attach sockets to traverse rod brackets. If traverse rod has supports, attach $1\frac{1}{2}$" (3.81cm) wire supports to them.

Extend utility rod to fit. Tighten rod lock. Shirr fabric over rod and put rod in sockets and on wire supports.

™ and ®, Reg. TM. Newell, Freeport, IL 61032

637899
Form No. 3700SF-N

OVER

CONTINUA

PROCEDIMIENTO DE INSTALACION DE JUEGOS DE BARRAS DE SERVICIO

CON BARRAS DE TRAVESAÑO DECORATIVAS

Extienda los soportes y sostenes de barra de travesaño hasta su proyección máxima. Conecte los soportes de alambre de 10.1cm (4") a los soportes de la barra de travesaño como se indica en la ilustración. Si la barra de travesaño tiene sostenes, conecte los sostenes de alambre de 10.16cm (4") a los mismos.

Extienda la barra de servicio hasta donde corresponda. Apriete la tuba de la barra. Frunza la tela en la barra y ponga la barra sobre los sostenes de alambre y los soportes.

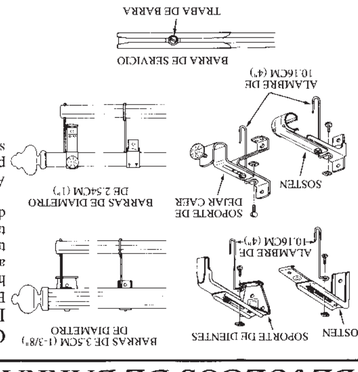

CON BARRAS DE TRAVESAÑO DECORATIVAS CIRMOSA®

Extienda los soportes y sostenes de barra de travesaño hasta su proyección máxima. Conecte los soportes de alambre de 7.62cm (3") a los soportes de la barra de travesaño. Si la barra de travesaño tiene sostenes, conecte los sostenes de alambre de 8.89cm (3½") a los mismos.

Extienda la barra de servicio hasta donde corresponda. Apriete la tuba de la barra. Frunza la tela en la barra y ponga la barra sobre los sostenes de alambre y los soportes.

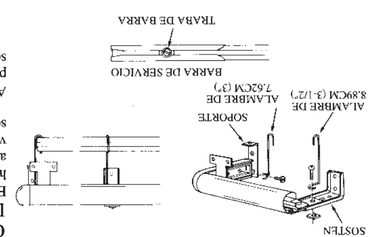

CON BARRAS DE TRAVESAÑO CONVENCIONALES

Extienda los soportes y sostenes de barra de travesaño hasta su proyección máxima. Conecte los soportes de alambre a los soportes de la barra de travesaño. Si la barra de travesaño tiene sostenes, conecte los sostenes de alambre de 3.81cm (1½") a los mismos.

Extienda la barra de servicio hasta donde corresponda. Apriete la tuba de la barra. Frunza la tela en la barra y ponga la barra sobre los sostenes de alambre y los soportes.

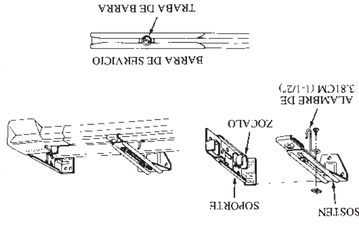

COMMENT INSTALLER LES ENSEMBLES DE TRINGLES UTILITAIRES

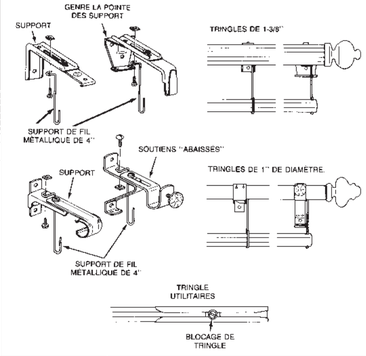

AVEC LES TRINGLES TRANSVERSALES DECORATIVES

Rallongez les soutiens and les supports au maximum de projection. Attachez les soutiens de fil métallique de 4 pouces (10.16 c.) aux soutiens des tringles transversales comme indiqué. Si la tringle a des supports, attachez-y des supports de fil métallique de 4".

Rallongez la tringle utilitaire pour s'y ajuster. Serrez le blocage de la tringle. Froncez le tissu pardessus la tringle et posez la tringle sur les soutiens de fil métallique et les supports.

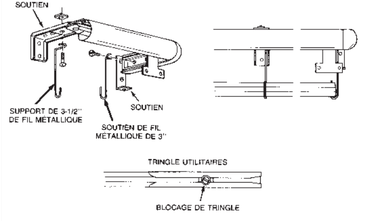

AVEC LES TRINGLES TRANSVERSALES DECORATIVES CIRMOSA

Rallongez les soutiens de la tringle transversale au maximum de projection. Attachez les soutiens de fil métallique de 3" (7.62 c.) aux soutiens des tringles transversales. Si la tringle transversale a des supports, attachez-y des supports de fil métallique de 3-1/2".

Rallongez la tringle utilitaire pour s'y ajuster. Serrez le blocage de la tringle. Froncez le tissu pardessus la tringle et posez la tringle sur les soutiens de fil métallique et les supports.

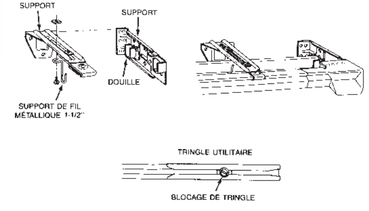

AVEC LES TRINGLES TRANSVERSALES DE CONVENTION

Rallongez les soutiens et les supports de la tringle au maximum de projection. Attachez les douilles aux soutiens de la tringle transversale. Si la tringle transversale a des supports, attachez-y des supports de fil métallique de 1-1/2".

Rallongez la tringle utilitaire pour s'y ajuster. Serrez le blocage de la tringle. Froncez le tissu pardessu de la tringle y posez la tringle dans les douilles et sur les supports de fil.

VERSO

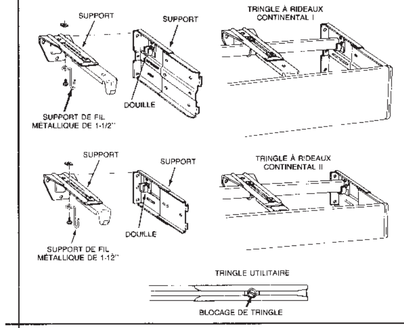

AVEC LES TRINGLES À RIDEAUX CONTINENTAL

Rallongez les soutiens et les supports de la tringle Continental au maximum de projection. Attachez les douilles aux soutiens de la tringle à rideaux. Si la tringle à rideaux a des supports, attachez-y des supports de fil métallique de 1-1/2".

Rallongez la tringle utilitaire pour s'y ajuster. Serrez le blocage de la tringle. Froncez le tissu pardessus la tringle et posez la tringle dans les douilles et sur les supports de fil métallique.

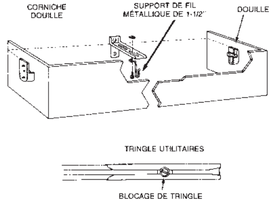

AVEC CORNICHES

Attachez les douilles au côté de la corniche comme indiqué. Si des supports (non-inclus) s'emploient, attachez-y des supports de fil métallique de 1-1/2".

Rallongez la tringle utilitaire pour s'y ajuster. Serrez le blocage de la tringle. Froncez le tissu pardessus la tringle et posez la tringle dans les douilles et sur les supports de fil métallique.

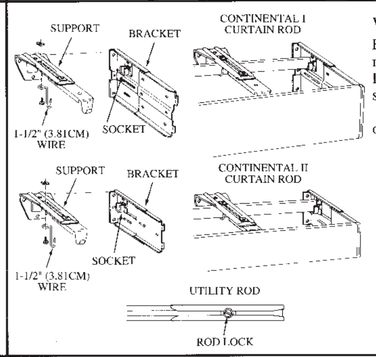

WITH CONTINENTAL® CURTAIN RODS

Extend Continental rod brackets and supports to maximum projection. Attach sockets to curtain rod brackets. If curtain rod has supports, attach 1½" (3.81cm) wire supports to them.

Extend utility rod to fit. Tighten rod lock. Shirr fabric over rod and put rod in sockets and on wire supports.

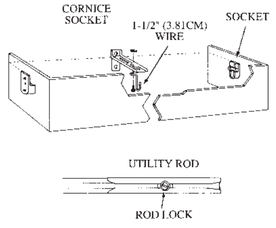

WITH CORNICES

Attach sockets to side of cornice as shown. If supports (not included) are used, attach 1½" (3.81cm) wire supports to them.

Extend utility rod to fit. Tighten rod lock. Shirr fabric over rod and put rod in sockets and on wire supports.

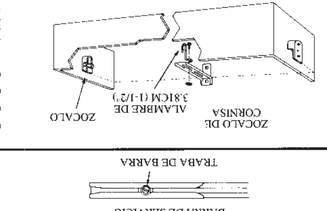

CON CORNISAS

Conecte los zócalos al lado de la cornisa como se indica en la ilustración. Si se emplean soslenes (no incluidos), conéctelos los soslenes de alambre de 3.81cm (1½").

Extienda la barra de servicio hasta donde corresponda. Apriete la traba de la barra. Frunza la tela en la barra y ponga la barra sobre los soslenes de alambre y los soportes.

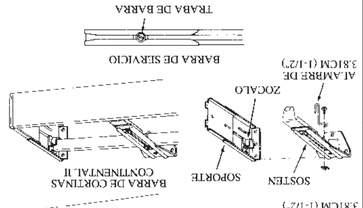

CON BARRAS DE CORTINAS CONTINENTAL®

Extienda los soportes y soslenes de la barra Continental hasta su proyección máxima. Conecte los soportes de alambre de 8.89cm (3") a los soportes de la barra de travesaño. Si la barra de travesaño tiene soslenes, conecte los soslenes de alambre de 3.81cm (1½") a los mismos.

Extienda la barra de servicio hasta donde corresponda. Apriete la traba de la barra. Frunza la tela en la barra y ponga la barra sobre los soslenes de alambre y los soportes.

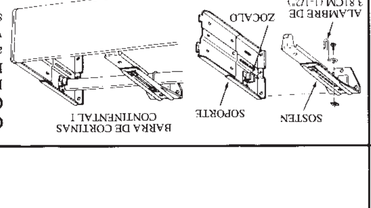

HOW TO INSTALL VALANCE PLEATER

AN EASY WAY TO CREATE GRACEFUL SWAGS

PLEASE READ ALL INSTRUCTIONS BEFORE BEGINNING
CAUTION!

Sharp pins!
Handle with care!

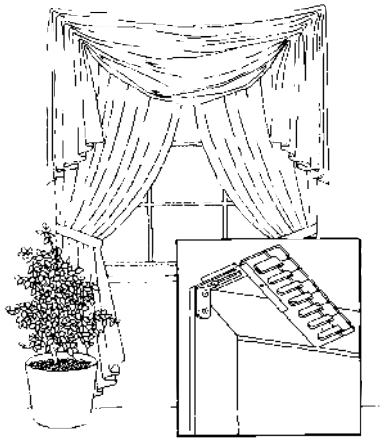

Pleater:
Creates an attractive single or double swag with tails.

Extra wide valances should be made by a professional.

Important!
- Lined valances may be difficult.
- Floor length tails are extremely difficult.
- Windows wider than 60" require a third (center) pleater. See back of brochure for instructions.

Determining Length of Fabric:
Measure width of area to be covered (A) across window (from bracket location to bracket location). Add desired length of EACH side tail (usually 36" to 48" each). Add 16" to allow for a 4" double-fold hem on bottom of each tail.

Determining Width of Fabric:
Finished, hemmed fabric should be 40" or wider.

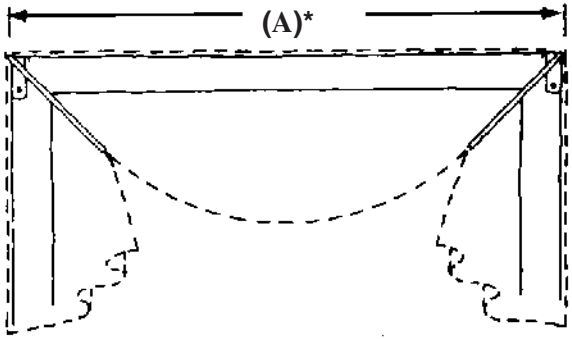

Side Hems:
Make 1" double-fold hems along top and bottom (selvage) edges of fabric.

Tail Hems:
Fold fabric in half, with right sides together, raw edges aligned, as shown below. From raw edges, measure in 18" along bottom hemmed edge. Mark this position (B). Next, draw a line from this mark, up to the top corner of the fabric as shown. Cut through both layers of fabric along this line. Discard excess fabric. Make 4" double-fold tail hems along new raw edges.

Mark Valance to create Perfect Pleating:
From folded edge, measure back 1/2 of your (A) measurement and mark as point (C). Measure down from (C) 8 1/2" [for smallest bracket extension], or 9 1/2" [for full bracket extension], mark as point (D). Draw a line straight down from point (D) to bottom edge of fabric. Divide this line into six equal spaces and mark. Pin through both layers of fabric at these marks. Mark second layer of fabric on wrong side at pin locations, remove pins.

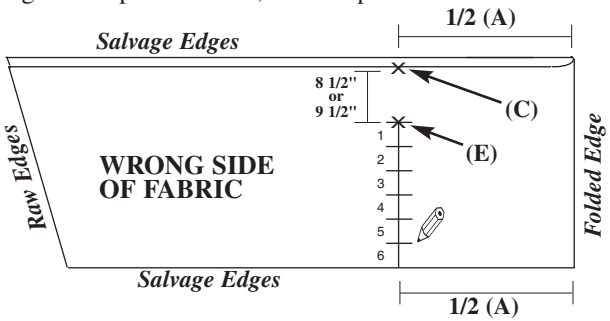

You may use the enclosed template to determine equal sections:
Staple or sew a scrap piece of elastic (at least 36" long) to template card. Mark the elastic 4 3/4" from the edge of the template card, then mark every 4 3/4" until you have six (6) equal spaces after your first mark.

(Using template card cont.)
For full bracket extension align the 3-1/2" marking on template with top edge of fabric at position (C).
For smallest bracket extension align the 2-1/2" marking on template with top edge of fabric at position (C).
Secure template in proper position. Pull elastic straight down to bottom edge of fabric. Pin through both layers of fabric at all marked locations on elastic. Mark both layers on wrong sides at all pin locations. Remove pins.

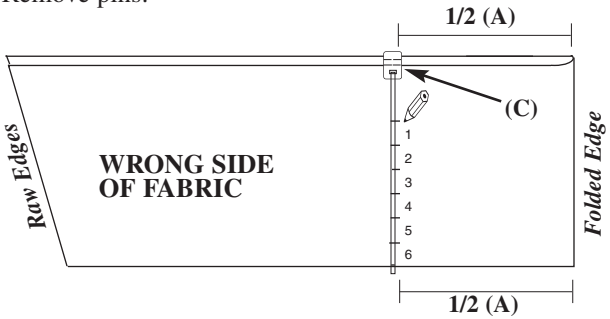

INSTALL PLEATERS:
Mount bracket with screws as shown. Brackets have adjustable projection from 2-1/2" to 3-1/2". Insert screw (E) at desired projection and tighten.

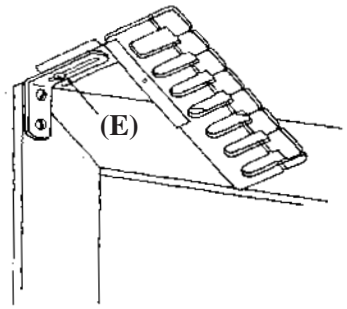

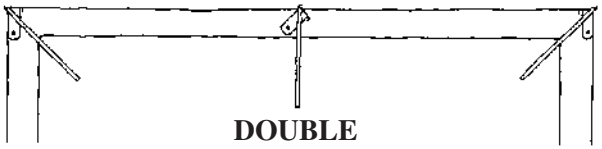

INSTALL VALANCE FABRIC

Position fabric over the top of the bracket with point (C) at the back of the bracket (at the wall). Secure fabric by pinning with small pin, through the hole in the metal bracket (G). Working down the pleater, fold each of your six marks into the openings of the pleater. Fold the hemmed edge into the last opening. Repeat for other corner pleater, then for center pleater (see special instructions).

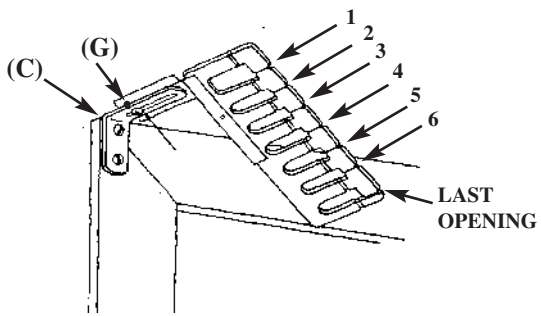

Adjust and Secure Valance Fabric:
Once all fabric is folded into pleaters, dress the folds, pulling excess fabric into the openings. You may increase swag depth by gradually lowering each fold.

Secure swag by pushing long pin through the fabric and pleater holes, beginning at the top of pleater (F). Pull top fold taut and secure to other pleater by repeating previous step. You may also need to re-adjust back pins (G).

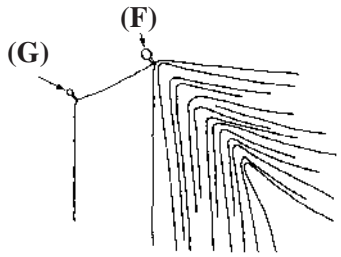

Wide Windows:

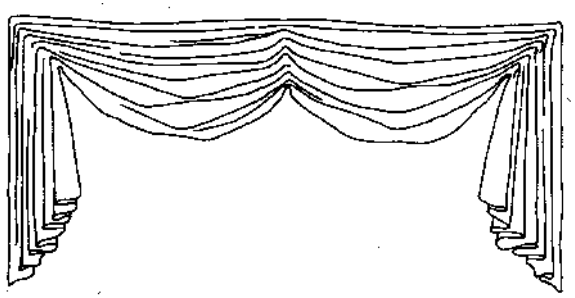

For windows wider than 60", use a third pleater mounted vertically in the center of the window.

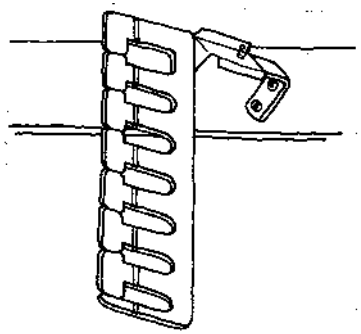

Follow directions for hemming and marking. When marking valance for perfect pleating, make an additional set of marks at the center fold, using the same method as you did for other markings (either with or without use of template).

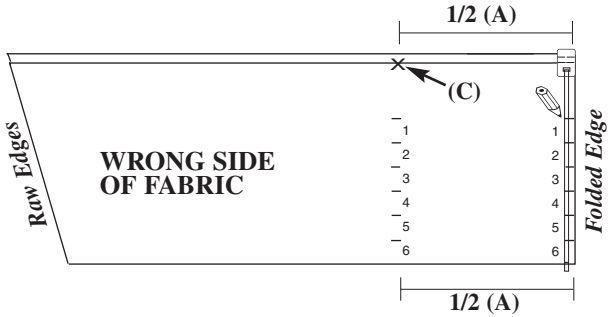

Fold this set of marks into center pleater after you've folded other two sets into the side pleaters. Adjust so that both swags are of equal depth.

VALANCE PLEATER

AN EASY WAY TO CREATE GRACEFUL SWAGS

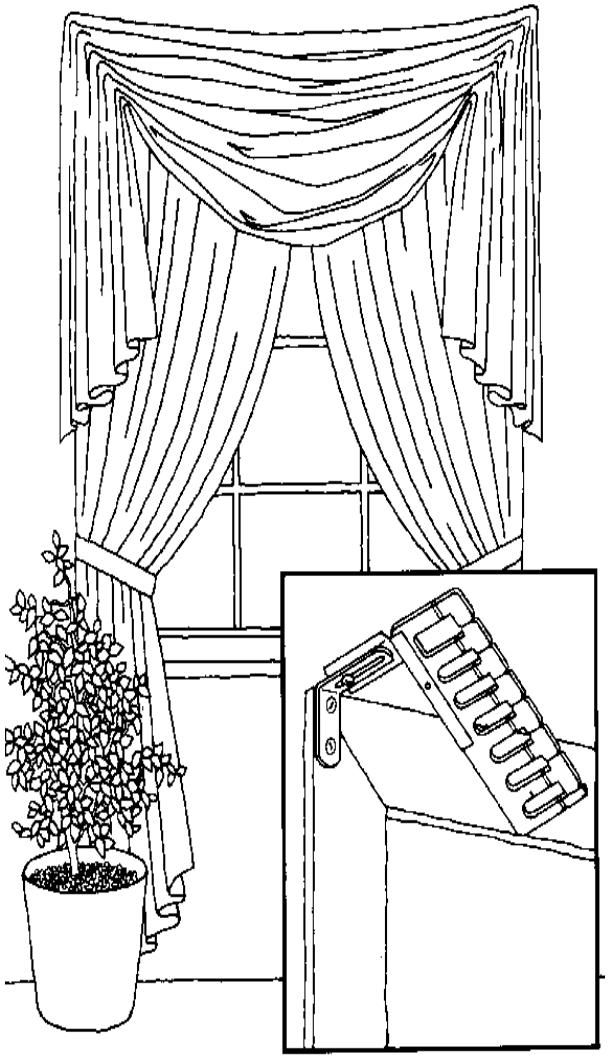

FORM NO. 5450I 637808

VALANCE ROD
TRINGLE POUR CANTONNIÈRE
BARRA CON CENEFA

3713SF
160105VS
Rev. 10/02

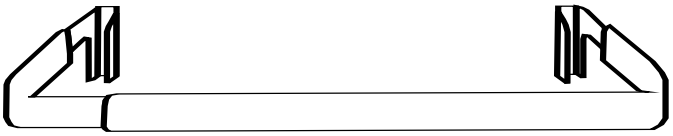

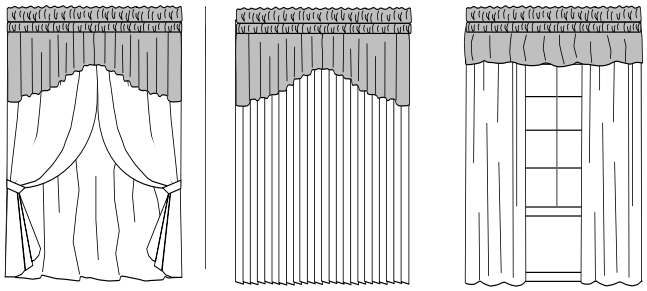

A. OVER DOUBLE CURTAIN ROD
A. PAR-DESSUS UNE TRINGLE DOUBLE
A. SOBRE DOBLE BARRA DE CORTINA

B. OVER ALTERNATE TREATMENT
B. PAR-DESSUS UNE AUTRE PARURE
B. SOBRE ESTILO ALTERNATIVO

C. OVER TRAVERSE ROD
C. PAR-DESSUS UNE TRINGLE À TIRAGE
C. SOBRE BARRA TRANSVERSAL

1

A,B,C

EDGES MAY BE SHARP
LES BORDS PEUVENT ÉTRE COUPANTS
LOS EXTREMOS PUEDEN SER FILOSOS

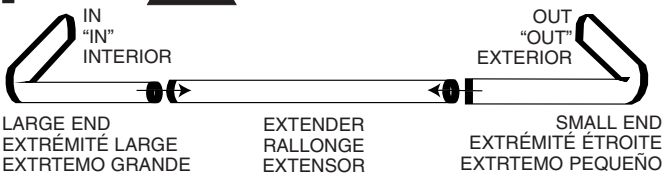

IF NEEDED, USE EXTENDER AND SUPPORT,

AU BESOIN, UTILISEZ UNE RALLONGE ET UN SUPPORT DE PLUS.

SI FUERA NECESARIO, UTILICE UN EXTENSOR Y MÉNSULA.

2

A,B

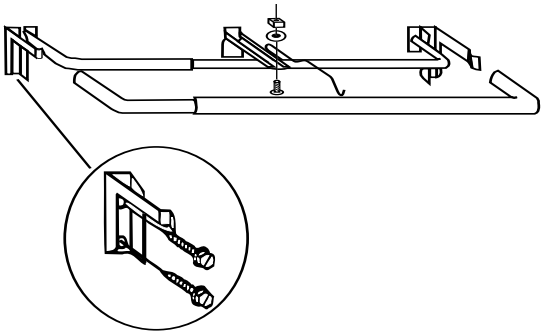

BUTT BRACKETS TO CURTAIN ROD OR HEADRAIL. Use wood screws. Use hollow wall anchors if wall studs can't be found. If included, use supports. Brackets are not interchangeable.

PLACEZ LES SUPPORTS AU BOUT DE LA TRINGLE DÉJÀ INSTALLÉE, OU DU RAIL SUPÉRIEUR, À L'AIDE DE VIS POUR LE BOIS. Utilisez des chevilles expansibles si vous ne pouvez trouver les montants du mur. Installez les supports de soutien s'ils sont inclus. Les supports ne sont pas interchangeables.

APOYE LAS MÉNSULAS SOBRE LA BARRA DE CORTINA O LARGUERO SUPERIOR. Use tornillos de madera. Use ancla para pared hueca si no tiene fijadores de pared. Si se incluyen en el paquete, use ménsulas. Los soportes no son intercambiables.

3

A,B,C

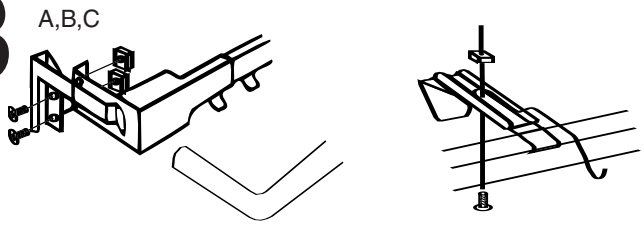

ATTACH BRACKETS TO TRAVERSE BRACKETS. Use 1/4" screws. If included, use supports. Brackets are not interchangeable.

FIXEZ LES SUPPORTS À CEUX DE LA TRINGLE À TIRAGE DÉJÀ INSTALLÉE À L'AIDE DE VIS DE .635 CM. Installez les supports de soutien s'ils sont inclus. Les supports ne sont pas interchangeables.

ANEXE LOS SOPORTES A LOS SOPORTES TRANSVERSALES. Utilice tornillos de .635 cm. Si se incluyen en el paquete, use ménsulas. Los soportes no son intercambiables.

4

A,B,C

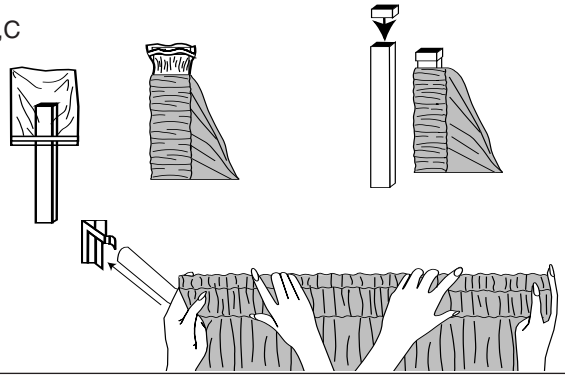

PUT UP ROD (TWO PEOPLE IF OVER 36"). Slip plastic bag on end of rod to prevent snagging. Hold rod vertically; slip on valance. Put on bracket. Support while extending to other bracket.

INSTALLEZ LA TRINGLE (À DEUX SI ELLE MESURE PLUS DE 91,44 CM). Recouvrez l'extrémité de la tringle d'un sac de plastique pour prévenir les accrocs. Maintenez la tringle à la verticale et enfilez la cantonnière. Posez-la sur le support. Soutenez-la en l'allongeant pour atteindre l'autre support.

COLOQUE LA BARRA. (DOS PERSONAS SI LA BARRA MIDE MÁS DE 91,44 CM). Deslice la bolsa de plástico sobre el extremo de la vara para evitar rasgaduras. Sostenga la barra verticalmente. Deslice la cenefa. Coloque el soporte. Sostenga mientras extiende el otro soporte.

Exported from/Exporté de/Exportado de: USA
Newell Window Furnishings • Freeport, IL 61032 USA

A Division of Newell Rubbermaid
© 2002 ™ and ®, Reg. TM, Newell Rubbermaid, Freeport, IL 61032

Imported to/Importé à/Importado a: Canada
Newell Industries Canada • Richmond Hill, ON L4B 1B9 Canada

Imported to/Importé à/Importado a: Mexico
Newell de Mexico S. de R.L. de C.V. • Tultitlan, Edo de Mexico, C.P. 54918

PACKAGE MAY CONTAIN EXTRA PARTS. FOLLOW INSTRUCTIONS. DO NOT USE EXTRA PARTS.
IL EST POSSIBLE QUE L'EMBALLAGE CONTIENNE DES PIÈCES DE PLUS. SUIVEZ LES INSTRUCTIONS ET JETEZ LES PIÈCES DE TROP.
EL PAQUETE PUEDE INCLUIR PARTES ADICIONALES. SIGA LAS INSTRUCCIONES. NO UTILICE LAS PIEZAS ADICIONALES.

CONSUMER HELPLINE
POUR TOUT RENSEIGNEMENT
LINEA DE INFORMACIÓN AL CONSUMIDOR
1-800-817-6344

3713SF
160105VS Rev.
10/02